套件型号	适用铝框架	构成零件(支撑)
01型	槽宽6mm	上开门用阻尼支撑右用：1根
		不锈钢螺母6mm槽用M4：6个
		内六角半圆头螺栓M4×6 ：3个
		顶开门用阻尼支撑01型 支座本体用：1个
		内六角螺栓M4×12 ：4个
		顶开门用阻尼支撑01型 支座支臂用：1个
		内六角螺栓M4×10 ：2个
02型		上开门用阻尼支撑左用：1根
		不锈钢螺母6mm槽用M4：6个
		内六角半圆头螺栓M4×6 ：3个
		顶开门用阻尼支撑01型 支座本体用：1个
		内六角螺栓M4×12 ：4个
		顶开门用阻尼支撑01型 支座支臂用：1个
		内六角螺栓M4×10 ：2个
03型	槽宽8mm	上开门用阻尼支撑右用：1根
		不锈钢螺母8mm槽用M4：6个
		内六角半圆头螺栓M4×6 ：3个
		顶开门用阻尼支撑01型 支座本体用：1个
		内六角螺栓M4×12 ：4个
		顶开门用阻尼支撑01型 支座支臂用：1个
		内六角螺栓M4×10 ：2个
04型		上开门用阻尼支撑左用：1根
		不锈钢螺母8mm槽用M4：6个
		内六角半圆头螺栓M4×6 ：3个
		顶开门用阻尼支撑01型 支座本体用：1个
		内六角螺栓M4×12 ：4个
		顶开门用阻尼支撑01型 支座支臂用：1个
		内六角螺栓M4×10 ：2个

【安装尺寸图、内置规格】

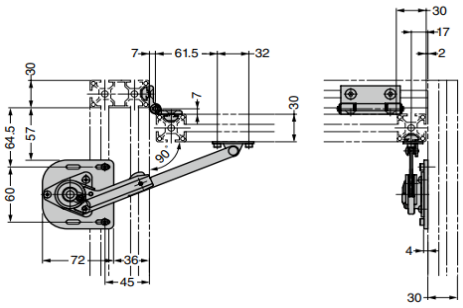
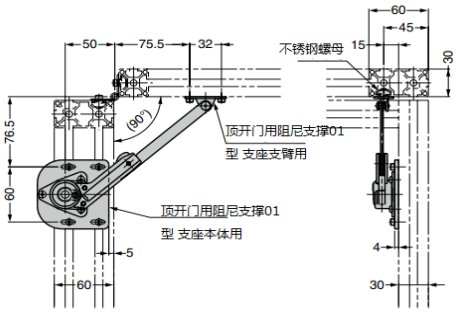
【安装尺寸图、外置规格】