【安装方法】

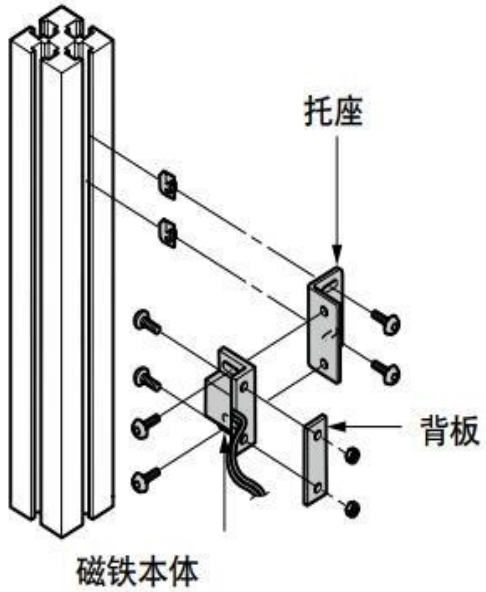

套件型号	适用铝框架	构成零件
15型、16型、17型	30×30 槽宽6mm	不锈钢托座02型 不锈钢螺母：6mm槽用M4 2个 M4×10内六角螺栓：2个 电控磁吸02型：1个 M4×6内六角螺栓：2个 磁吸吸片(配件)：1个 不锈钢螺母：6mm槽用M3 2个 M3×10内六角沉头螺栓：2个
18型、19型、20型	30×30 槽宽8mm	不锈钢托座02型 不锈钢螺母：8mm槽用M4 2个 M4×10内六角螺栓：2个 电控磁吸02型：1个 M4×6内六角螺栓：2个 磁吸吸片(配件)：1个 不锈钢螺母：8mm槽用M3 2个 M3×10内六角沉头螺栓：2个

11型	40×40 槽宽8mm	不锈钢托座02型 不锈钢螺母：8mm槽用M4 2个 M4×12内六角螺栓：2个 电控磁吸02型：1个 M4×6内六角螺栓：2个 磁吸吸片(配件)：1个 不锈钢螺母：8mm槽用M3 2个 M3×12内六角沉头螺栓：2个

【安装尺寸图】

不锈钢托座01型

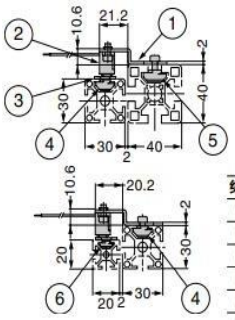

编号	品名
①	不锈钢托座01型
②	电控磁吸02型
③	吸片（②附配）
④	不锈钢螺母8mm槽用M3或6mm槽用M3
⑤	不锈钢螺母8mm槽用M4或40mm槽用M4
⑥	不锈钢螺母6mm槽用M3

※没有与不锈钢托座01型组合的套件型号。

不锈钢托座02型(平面安装规格)

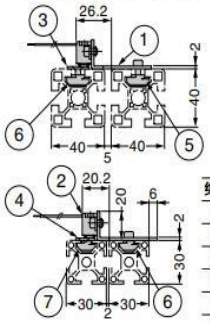

编号	品名
①	不锈钢托座02型
②	电控磁吸02型
③	不锈钢吸片01型
④	吸片（②附配）
⑤	不锈钢螺母8mm槽用M4或10mm槽用M4
⑥	不锈钢螺母8mm槽用M4或6mm槽用M4
⑦	不锈钢螺母8mm槽用M3或6mm槽用M3